RACKS
CANTILEVER

MANUAL DE INFORMACIÓN

Racks
DEL PACIFICO

Características generales del sistema cantilever

Solución idónea para el almacenaje y manipulación de productos de gran longitud.

Estos sistemas están diseñados específicamente para dar cabida a unidades de carga que tienen medidas variables o que son notablemente largas, como perfiles metálicos, tubos, molduras, tableros de madera, planchas metálicas o de material plástico, entre otros.

La principal característica de los racks cantilever es su estructura abierta y sin obstrucciones, lo que permite un acceso sencillo y directo a los productos almacenados. Los brazos en voladizo, que se extienden desde las columnas verticales, proporcionan un soporte estable para la carga y permiten su fácil carga y descarga.

Estos sistemas ofrecen varias ventajas:

En primer lugar, permiten un almacenamiento eficiente y organizado de productos largos y de dimensiones variables, maximizando el espacio disponible en el almacén. Además, la flexibilidad de ajuste de los brazos en altura y separación entre ellos brinda la posibilidad de adaptar el rack a las necesidades específicas de los productos a almacenar.

La manipulación de la carga en los racks cantilever puede realizarse de forma manual cuando se trata de productos livianos o utilizando equipos de manipulación, como grúas o montacargas, para cargas más pesadas. Esto garantiza la seguridad y eficiencia en el proceso de carga y descarga de los productos.

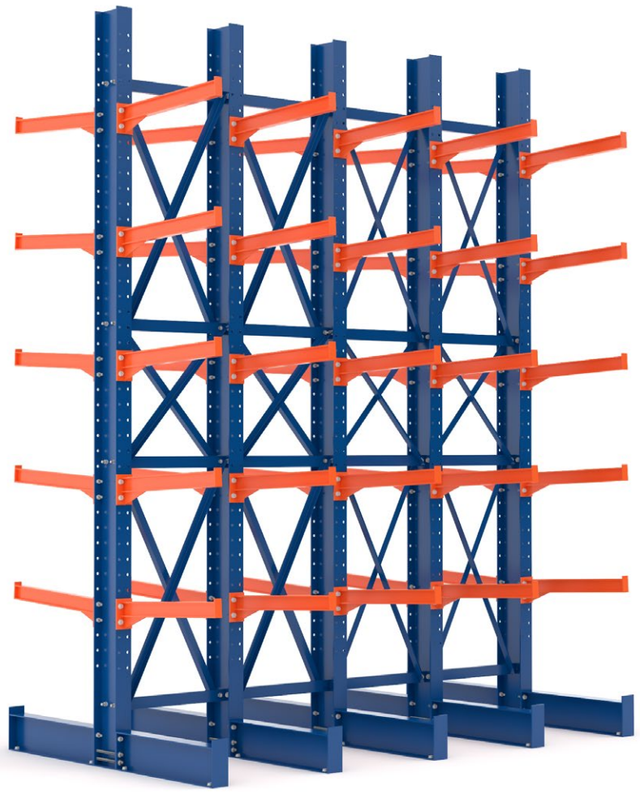

Racks Cantilever
Elementos básicos

1) Columna / Upright Column

2) Brazo / Arm

3) Base Columna / Base

4) Conectores / Bolt Connector

5) Riostras / Braces

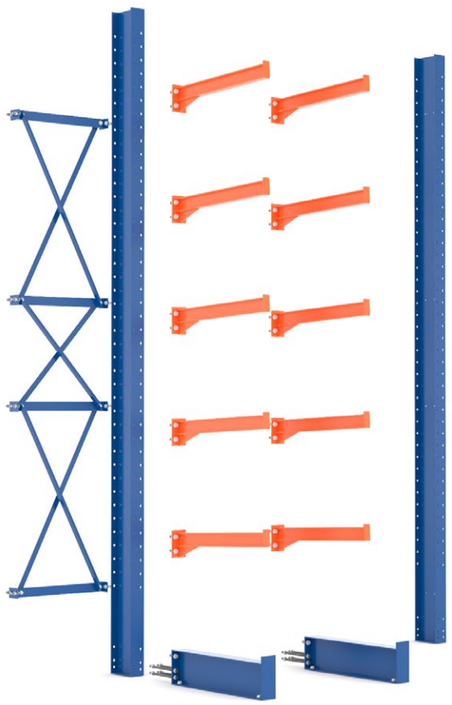

Los racks cantilever simples son generalmente adosados a la pared, lo que optimiza el uso del espacio. Estos racks ofrecen acceso a la carga por un solo lado, lo que los hace ideales cuando se necesita un acceso frontal o cuando se almacenan productos que se manipulan de forma secuencial.

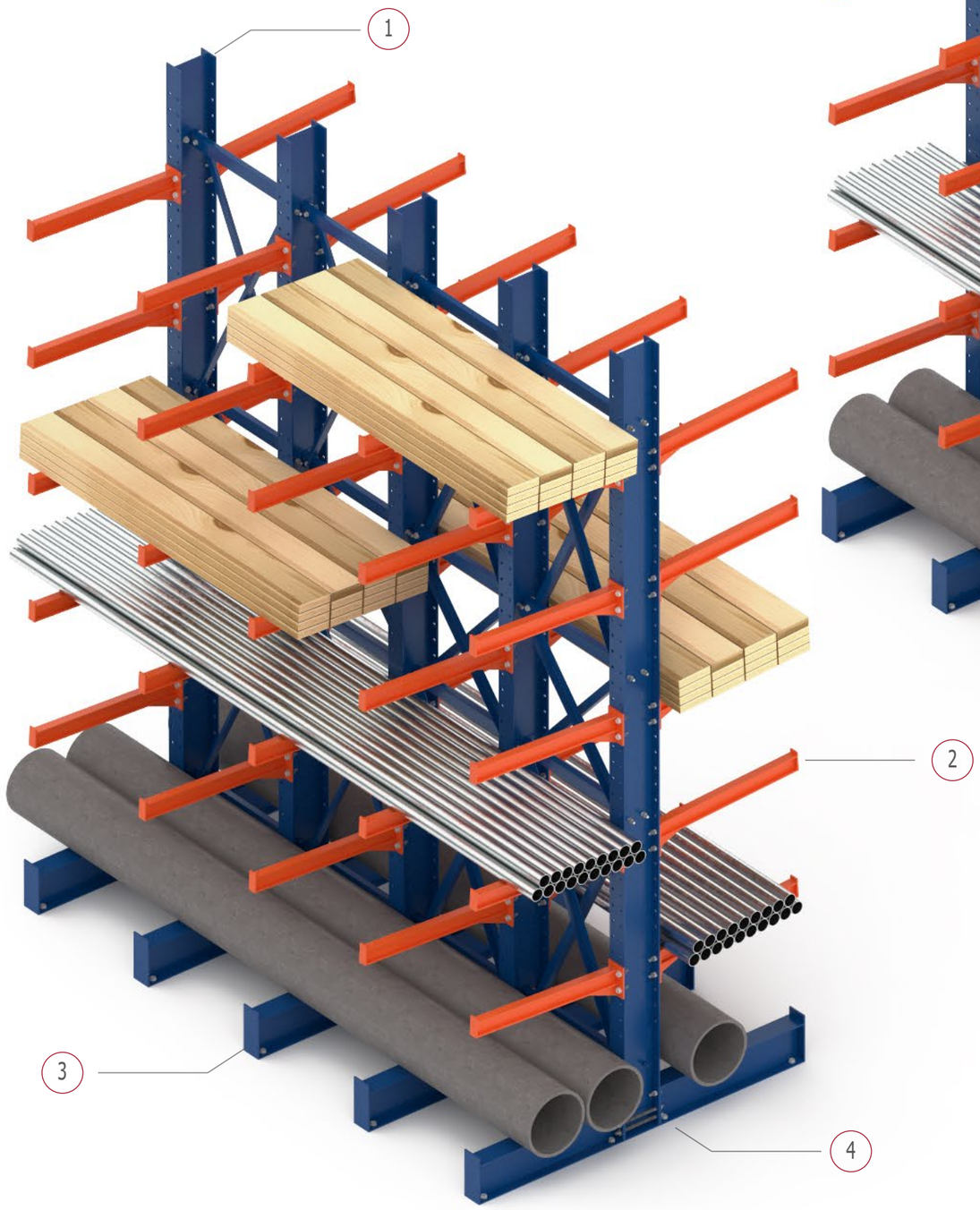

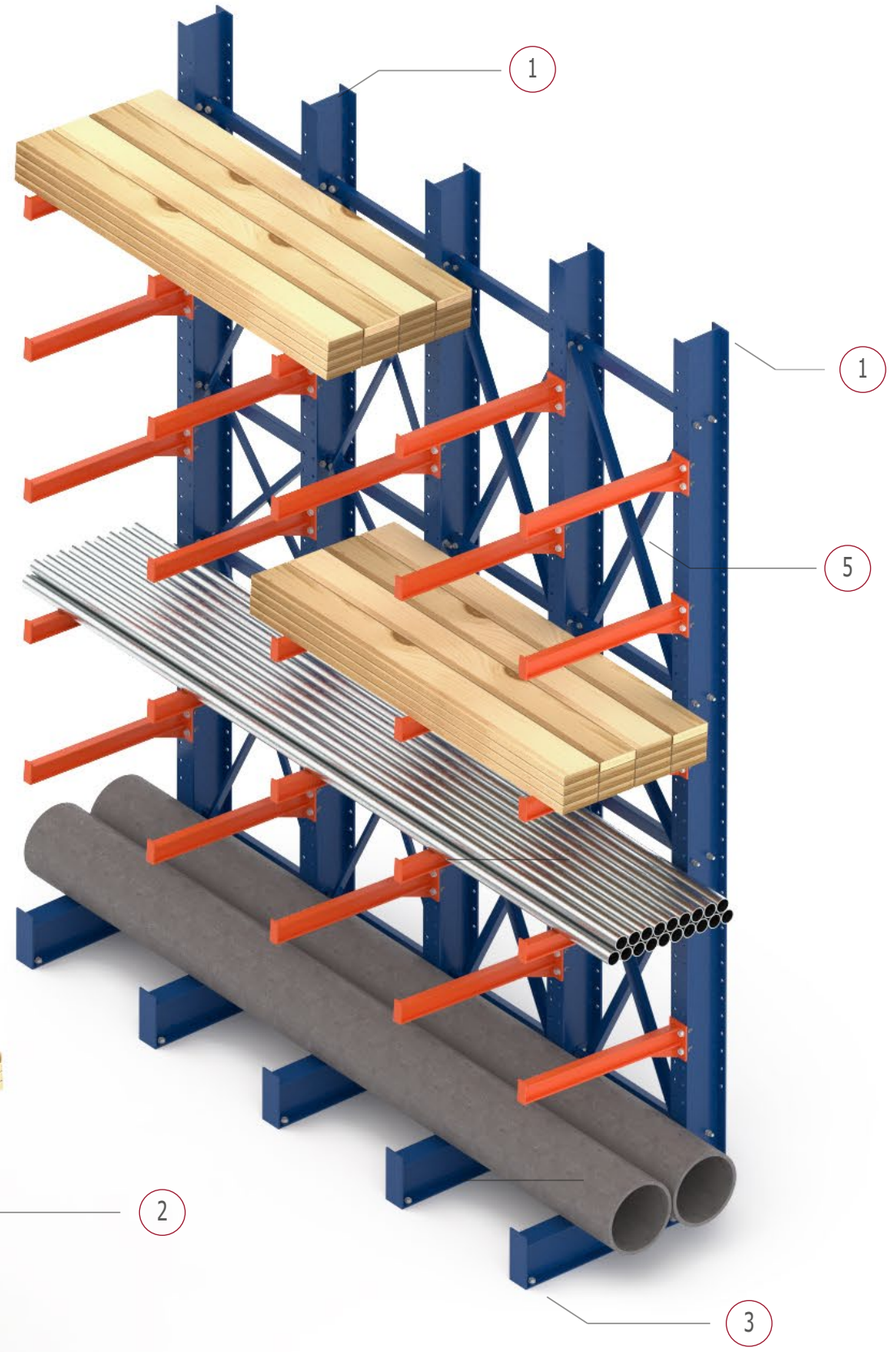

Los racks cantilever dobles proporcionan acceso a la carga por ambos lados. Estos racks se colocan en el centro del almacén o en áreas donde es necesario un acceso rápido y fluido desde ambos lados. Son especialmente útiles cuando se necesita un acceso simultáneo a la carga desde diferentes direcciones o cuando se requiere una manipulación eficiente de la carga en ambos sentidos.

La elección entre racks simples o dobles depende de las necesidades y la disposición específica del almacén. Ambos tipos ofrecen ventajas significativas en términos de accesibilidad y flujo de trabajo, permitiendo una organización eficiente de la carga y una manipulación adecuada de los productos almacenados.

Racks
DEL PACIFICO

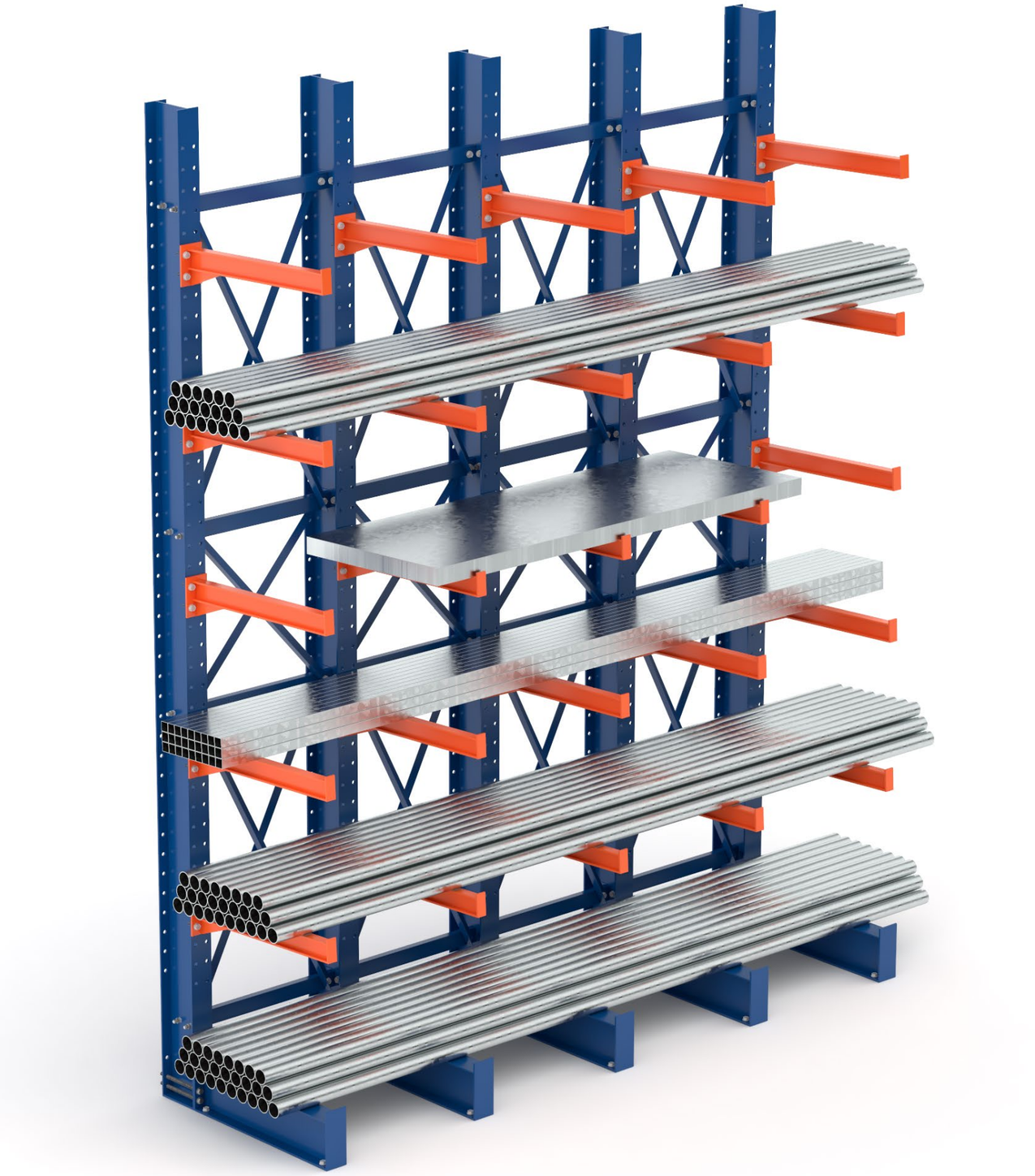

Racks Cantilever
Ventajas

Ahorro de espacio
Estos sistemas son fácilmente configurables para ajustarse a diferentes alturas y tipos de mercancía. Esto significa que se pueden adaptar a las necesidades específicas de almacenamiento, optimizando el uso del espacio disponible.

Versatilidad
Los racks cantilever destacan por su versatilidad. Cada brazo tiene una capacidad de carga que puede superar los 4.000 kg, dependiendo del modelo. Esto los convierte en una solución adecuada para una amplia gama de mercancías, desde productos ligeros hasta cargas más pesadas.

Fácil montaje
Estos sistemas están diseñados para un montaje sencillo. Sus elementos son encajables, lo que facilita el proceso de instalación y permite adaptarlos a necesidades futuras. Esto brinda flexibilidad para ajustar y reconfigurar el rack según los cambios en los requisitos de almacenamiento.

Compactación
Existe la opción de instalar racks cantilever sobre bases móviles. Esto permite compactar el espacio de almacenamiento sin perder el acceso directo a la carga. Es una solución eficiente para maximizar la capacidad de almacenamiento en áreas limitadas.

Calidad
Los componentes básicos de los racks cantilever se fabrican con perfiles laminados en caliente, lo que les confiere una gran resistencia a las cargas y evita deformaciones por impactos. Esto garantiza la durabilidad y la integridad estructural del sistema a lo largo del tiempo.

Seguridad
Los racks cantilever están diseñados con medidas de seguridad en mente. Incorporan arriostrados verticales, topes, gatillos de seguridad, protectores para los puntales, refuerzos, entre otros elementos. Estas características aseguran la estabilidad y resistencia del rack, brindando un entorno seguro para el almacenamiento de la carga.

En resumen, los racks cantilever ofrecen una solución eficiente y segura para el almacenamiento de productos de gran longitud. Su capacidad de ahorro de espacio, versatilidad, facilidad de montaje, capacidad de carga, posibilidad de compactación, calidad y medidas de seguridad hacen de estos sistemas una opción confiable y rentable para la gestión de mercancías en el almacén.

Racks Cantilever
Ventajas

Ahorro de espacio
Estos sistemas son fácilmente configurables para ajustarse a diferentes alturas y tipos de mercancía. Esto significa que se pueden adaptar a las necesidades específicas de almacenamiento, optimizando el uso del espacio disponible.

Fácil montaje
Estos sistemas están diseñados para un montaje sencillo. Sus elementos son encajables, lo que facilita el proceso de instalación y permite adaptarlos a necesidades futuras. Esto brinda flexibilidad para ajustar y reconfigurar el rack según los cambios en los requisitos de almacenamiento.

Versatilidad
Los racks cantilever destacan por su versatilidad. Cada brazo tiene una capacidad de carga que puede superar los 4.000 kg, dependiendo del modelo. Esto los convierte en una solución adecuada para una amplia gama de mercancías, desde productos ligeros hasta cargas más pesadas.

Compactación
xiste la opción de instalar racks cantilever sobre bases móviles. Esto permite compactar el espacio de almacenamiento sin perder el acceso directo a la carga. Es una solución eficiente para maximizar la capacidad de almacenamiento en áreas limitadas.

Calidad
Los componentes básicos de los racks cantilever se fabrican con perfiles laminados en caliente, lo que les confiere una gran resistencia a las cargas y evita deformaciones por impactos. Esto garantiza la durabilidad y la integridad estructural del sistema a lo largo del tiempo.

Seguridad
Los racks cantilever están diseñados con medidas de seguridad en mente. Incorporan arriostrados verticales, topes, gatillos de seguridad, protectores para los puntales, refuerzos, entre otros elementos. Estas características aseguran la estabilidad y resistencia del rack, brindando un entorno seguro para el almacenamiento de la carga.

En resumen, los racks cantilever ofrecen una solución eficiente y segura para el almacenamiento de productos de gran longitud. Su capacidad de ahorro de espacio, versatilidad, facilidad de montaje, capacidad de carga, posibilidad de compactación, calidad y medidas de seguridad hacen de estos sistemas una opción confiable y rentable para la gestión de mercancías en el almacén.

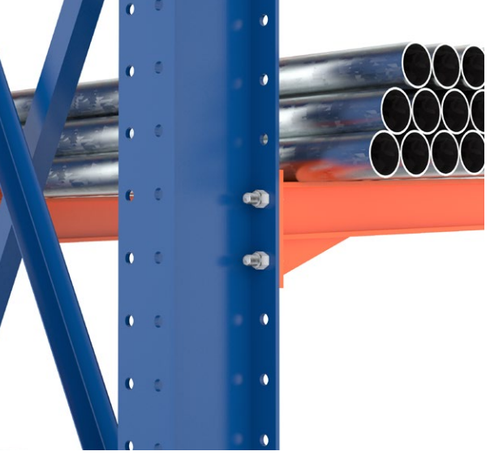

Columnas
Son perfiles laminados en caliente que varían en grosor según la carga que deben soportar. Por lo general, las columnas se forman con perfiles simples, pero en caso necesario, se pueden unir dos perfiles para aumentar considerablemente su capacidad de carga.

Bases
Las bases desempeñan un papel crucial en la estructura del sistema de racks cantilever, proporcionando una sólida base de apoyo y protección. Su diseño y características aseguran una correcta alineación y estabilidad de los brazos y la carga, permitiendo un almacenamiento seguro y eficiente de productos de gran longitud.

Barzos
Los brazos en el sistema de racks cantilever están fabricados con perfiles laminados cuya geometría y dimensiones pueden variar según la carga que deben soportar.

Además, los brazos se colocan con una ligera inclinación para evitar posibles caídas de la carga.

Estos brazos pueden estar equipados con topes, que brindan seguridad adicional al prevenir la caída de cargas sueltas.

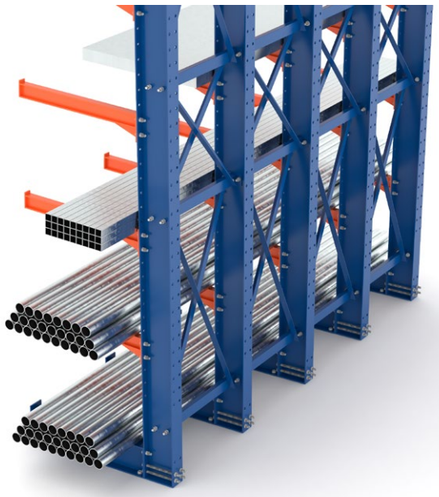

Elementos de rigidez
Para rigidizar los racks en sentido longitudinal, se emplean conjuntos riostras tensores cruzadas, que se unen entre si todas las columnas, constituyendo una estructura sólida y estable.

Distribución de productos en racks

Vista Superior

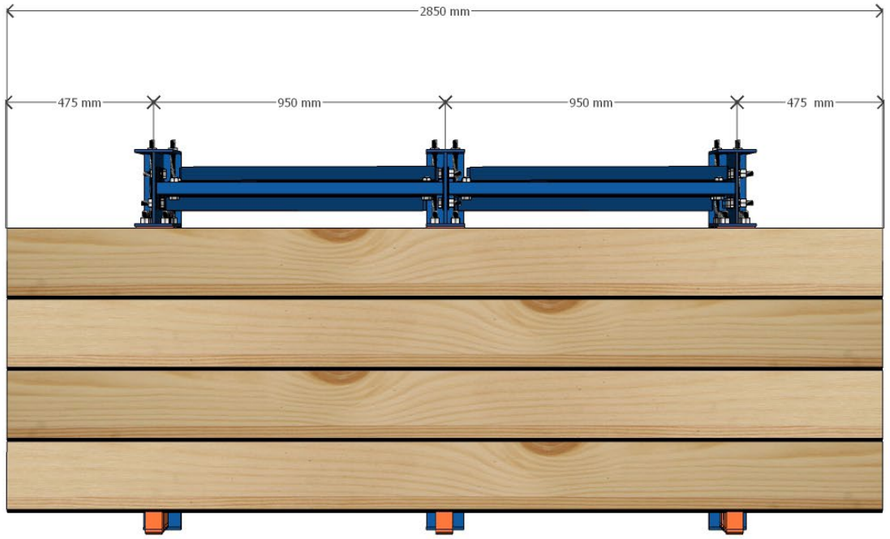

Vista Frontal

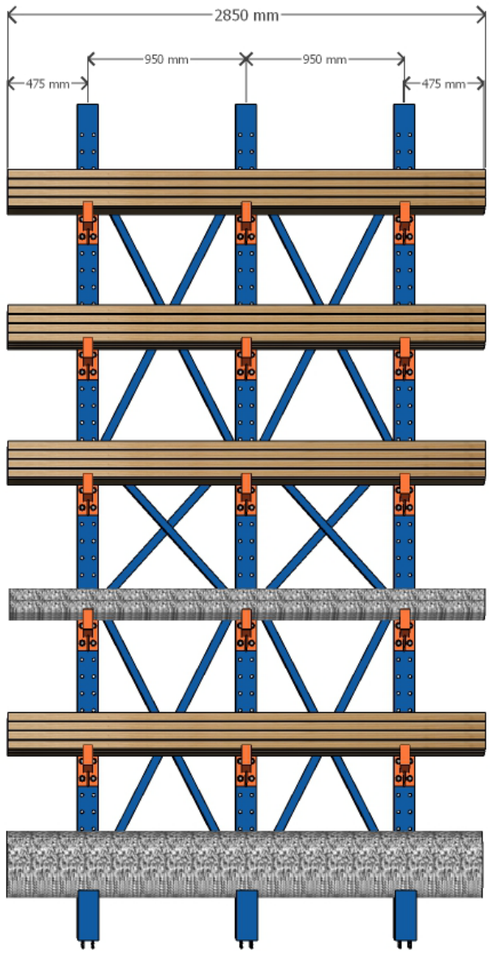

Para la distribución y cálculo de este tipo de racks, se han de tener encuenta las medidas, los pesos a rigidez de la mercancía, el ipo de elemento de manipulación (por lo general, montacargas elevador), las tolerancias, etc.

Cada unidad de carga debe apoyarse en un mínimo de 2 brazos, El Producto puede sobresalir a ambos lafos de los brazos hasta un máximo del 50% longitud horizontal dentre dos brazos contiguos. Así se proporciona un apoyo estable y un correcto reparto de cargas.

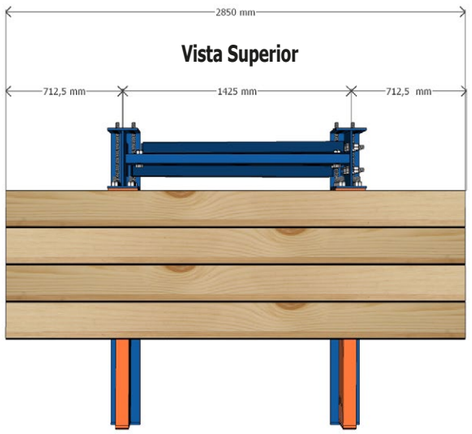

El número de columnas óptimas para garantizar la redistencia y estabilidad de la instalacíon, puede variar en función del peso y rigidez de la mercancía, aunque su longitud sea la misma.

Ejemplos de distribución más usables.

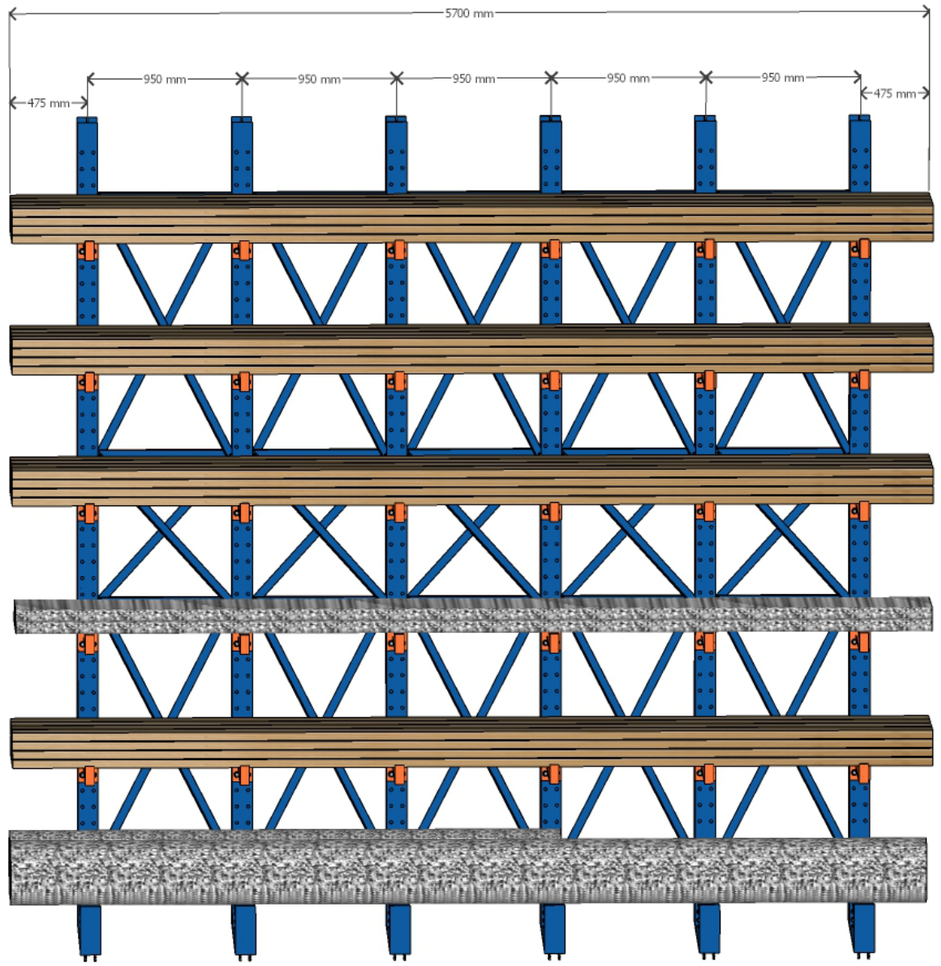

Misma longitud con diferente peso.

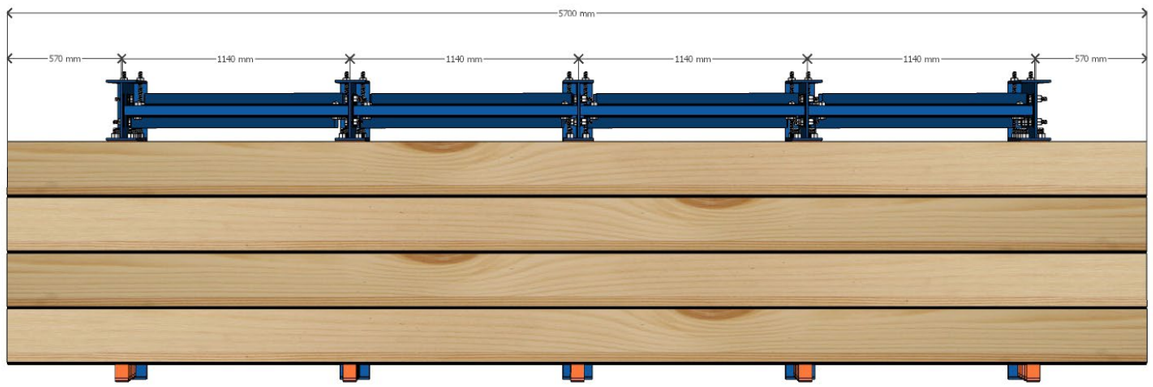

Racks DEL PACIFICO

Racks
DEL PACIFICO

Ventas
Guayaquil : (593) 98 044 4017
(593) 96-350-7920
Quito: (593) 99-143-6819
(593) 98-486-1647

Fábrica Planta
Parque Industrial Sur Quito
Calle S60 y E6B - Quito - Ecuador
Correo: info@racksdelpacifico.com