# ESTANTERIA
## TIPO RACK

MANUAL DE INFORMACIÓN

Racks
DEL PACIFICO

Económicas, resistentes y sencillas.

Las estanterías tipos racks, han sido pensadas y fabricadas para solucionar cualquier tipo de almacenaje imprevisto y planeado. Desde cargas relativamente pesadas hasta las más ligeras.

Ideales para micro mercados, talleres, tiendas, bodegas, etc

## Características generales.

- Permite el acceso directo al producto.
- Se adaptan a cualquier de tipos de carga, pesos, dimensiones y formas.
- Óptima para almacenar cajas pequeñas, paquetes, insumos y material suelto.
- Facilitan el control visual del estado de las mercancías.

## Ventajas

- Múltiples combinaciones en niveles, colores y tipos de bandejas.
- Fácil de armar ya que no necesitan herramientas ni maquinaria especial.
- Sistema simple y económico

Racks
DEL PACIFICO

# Estantería tipo Rack
## Elementos básicos.

1) Marco / Frame

2) Viga / Beam

3) Placa base / Base plate

4) Bandeja Tablero metálico / Shelf Metal deck

5) Riostra / Strut

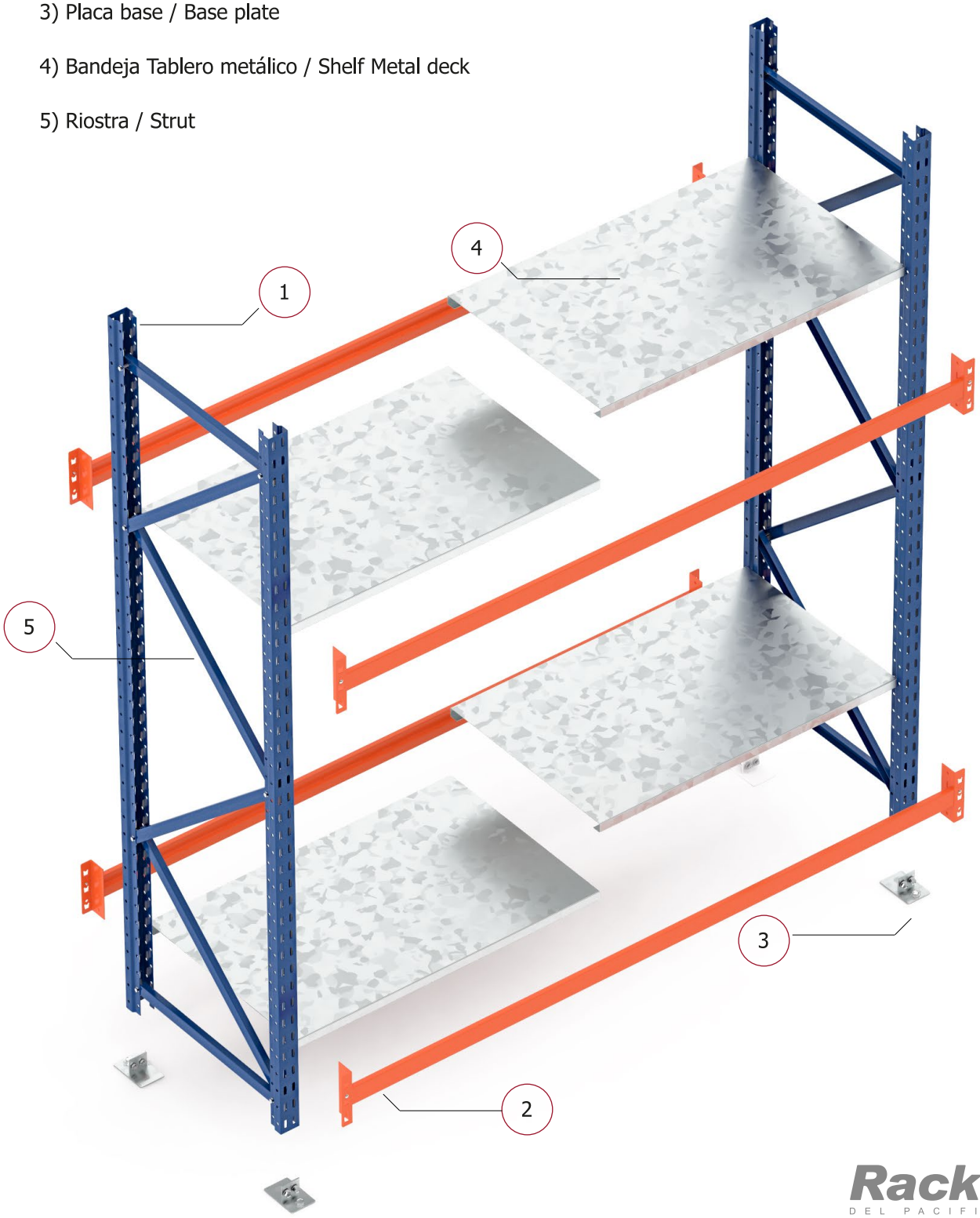


Racks
DEL PACIFICO

# Descripción
## Elementos básicos.

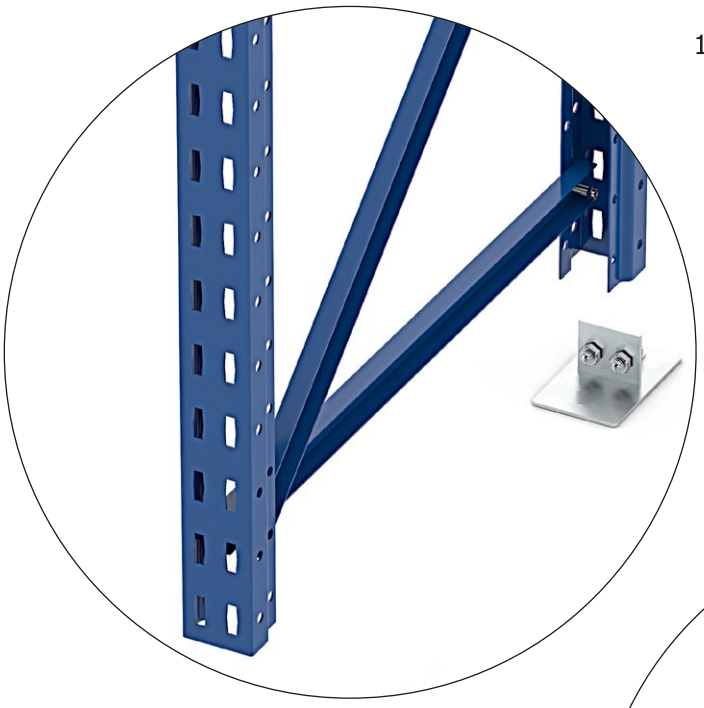

1) Marco / Frame:
Estructura metálica vertical de la estantería donde descansan las vigas, y distribuye la fuerza de carga al piso, compuesta por dos columnas más las riostras y placa base.

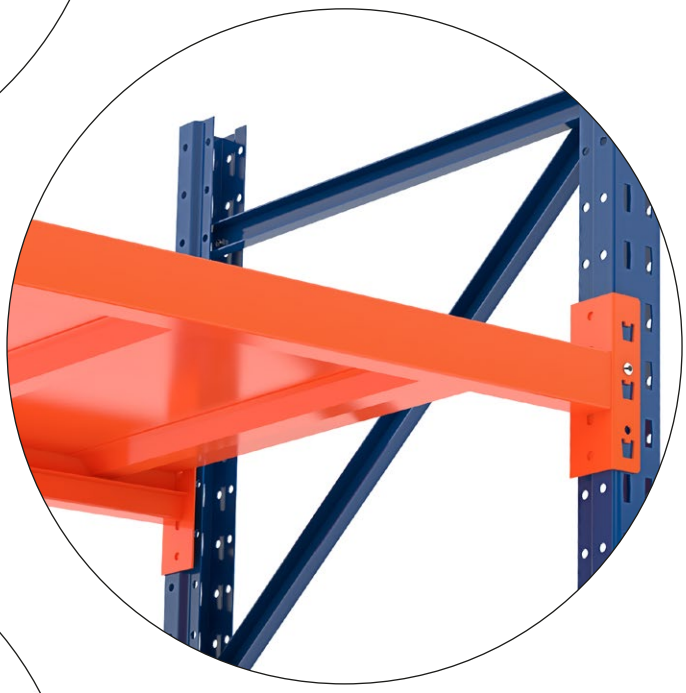

2) Viga / Bean:
Perfiles metálicos horizontales que se fijan directamente a los marcos. Sobre ellos se depositan las bandejas metálicas en los que se almacena la mercadería.

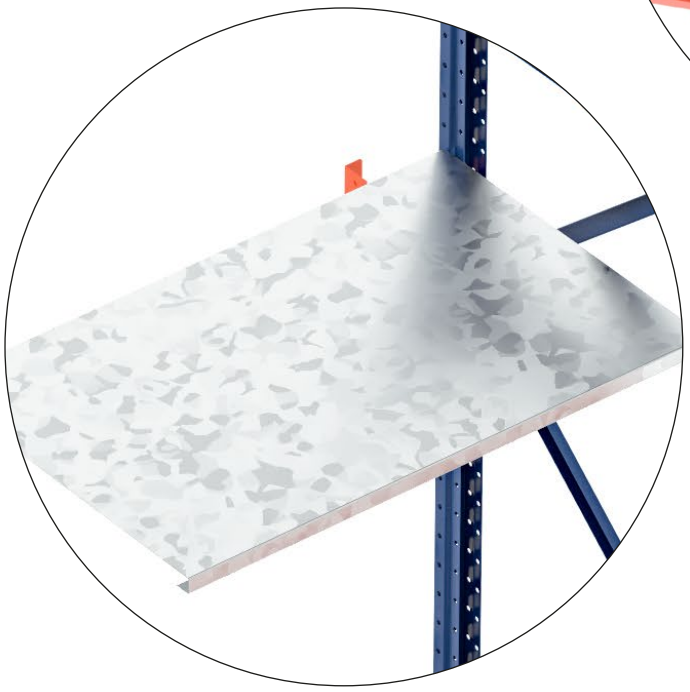

4) Bandeja Tablero metálico / Shelf Metal deck
Los estantes o bandejas son componentes de la estantería que se apoyan en las vigas para almacenar la carga. Los paneles pueden ser rejados, de madera o metálicos galvanizados según el tipo de mercadería.

Racks
DEL PACIFICO

# Capacidades
## Medidas.

Vista Superior

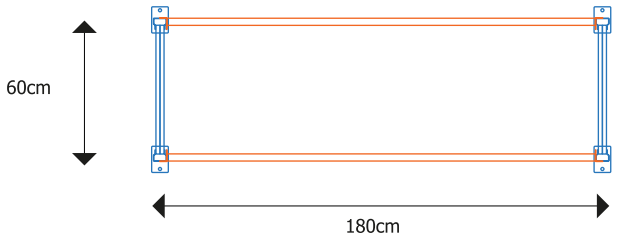


Vista Frontal

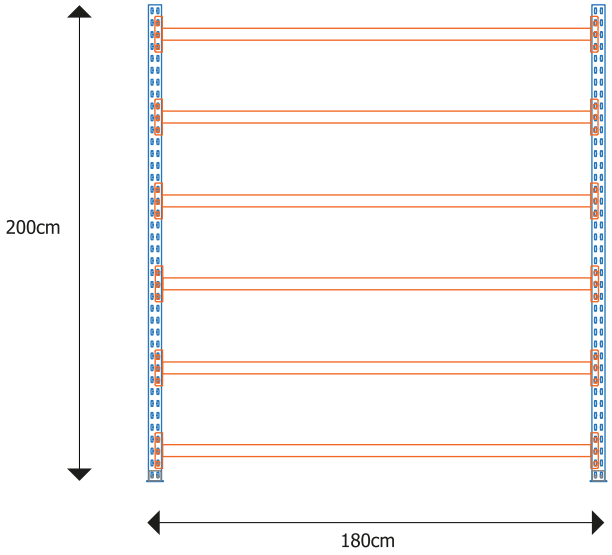


Vista Lateral

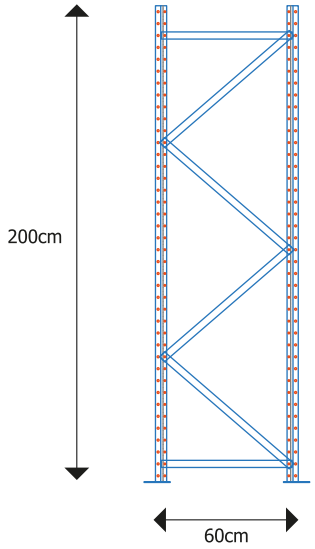


Otras configuraciones

| Alto | Ancho | Profundidad | Carga | Niveles |
|---|---|---|---|---|
| 200cm | 180cm | 60cm | Hasta 200 Kilos | 2 |
| 200cm | 180cm | 60cm | Hasta 200 Kilos | 4 |
| 200cm | 180cm | 60cm | Hasta 200 Kilos | 6 |

Racks
DEL PACIFICO

Racks
DEL PACIFICO

Ventas
Quito: (593) 99-143-6819
(593) 98-486-1647
Guayaquil : (593) 98 044 4017
(593) 96-350-7920

Fábrica Planta
Parque Industrial Sur Quito
Calle S60 y E6B - Quito - Ecuador
Correo: info@racksdelpacifico.com
ventas@racksdelpacifico.com